Автоматы дифференциальные АД12, АД12М, АД14

Быстродействующие защитные выключатели обеспечивают:
– в исполнениях с уставками срабатывания 10, 30 и 100 мА – защиту людей от поражения электрическим током при прямом непреднамеренном прикосновении к токоведущим частям электрооборудования;
– в исполнении с уставкой срабатывания 300 мА – защиту от пожара из-за возгорания изоляции токоведущих частей;
– защиту от перегрузки и короткого замыкания;
– защиту от недопустимого повышения напряжения сети (АД12М).
В изделиях предусмотрена индикация срабатывания от дифференциального тока, а для АД12М также светодиодная индикация включенного состояния. АД12М сохраняет работоспособность при снижении напряжения электрической сети до 50 В.
В качестве коммутационных аппаратов в изделиях использованы выключатели автоматические ВА47-29 новой серии.

Преимущества

- Усовершенствованная дугогасительная система: патент № RU 139886.
- Возможность одновременного присоединения шиной FORK и гибким проводником для распределения питания цепи через верхние зажимы, а также возможность соединения шиной PIN.
- Увеличенная прочность в зоне присоединения проводников за счет двух дополнительных заклепок и монолитной лицевой панели.
- Наличие индикатора положения контактов.
- Компактная энергоэффективная конструкция: за счет использования дифференциального блока меньших габаритов экономится место в щитовом оборудовании.
- Напайка из серебросодержащего композита повышает износостойкость контактной группы и снижает переходное сопротивление.
- Новая конструкция АД12/12М/14 позволяет присоединять дополнительные устройства КС47, КСВ47 безвинтовым способом.
- Индикатор срабатывания по дифференциальному току – кнопка «Возврат».
- Светодиодная индикация наличия напряжения на клеммах «Нагрузка» и встроенная защита от длительных (265 В; 0,5 с) перенапряжений сети (АД12М).
- Удобный монтаж/демонтаж без использования инструментов.

Особенности конструкции

Усовершенствованная дугогасительная система: патент № RU 139886.

Наличие индикатора положения контактов.

Возможность одновременного присоединения шиной FORK и гибким проводником для распределения питания цепи через верхние зажимы, а также возможность соединения шиной PIN.

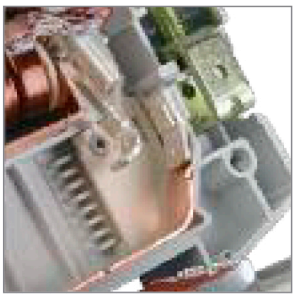

Напайка из серебросодержащего композита повышает износостойкость контактной группы и снижает переходное сопротивление.

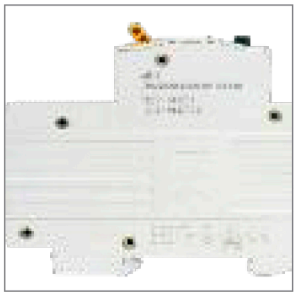

Увеличенная прочность в зоне присоединения проводников за счет двух дополнительных заклепок и монолитной лицевой панели.

Новая конструкция АД12/12М/14 позволяет присоединять дополнительные устройства КС47, КСВ47 безвинтовым способом.

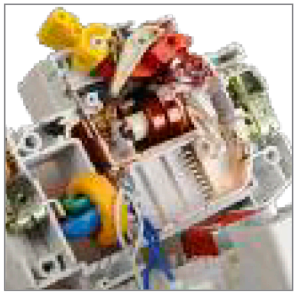

Компактная энергоэффективная конструкция: за счет использования дифференциального блока меньших габаритов экономится место в щитовом оборудовании.

Индикатор срабатывания по дифференциальному току – кнопка «Возврат».
Для АД12/14 характеристика «АС», для АД12М – характеристика «А».

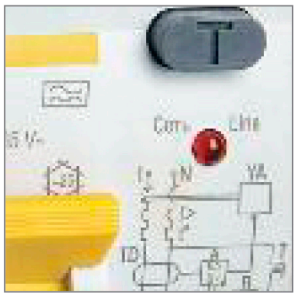

Светодиодная индикация наличия напряжения на клеммах «Нагрузка» и встроенная защита от длительных (265 В; 0,5 с) перенапряжений сети (АД12М).

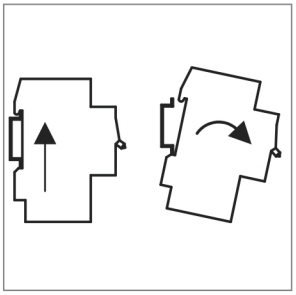

Удобный монтаж/демонтаж без использования инструментов.

Ассортимент

Наименование	Ном. ток, А	Ном. откл. дифф. ток, мА	Время-токовая хар-ка	Кол-во в упак., шт. групп.	трансп.	Артикул
АД12 2Р 6 А 10 мА	6	10	С	5	40	MAD10-2-006-C-010
АД12 2Р 10 А 10 мА	10	10	С	5	40	MAD10-2-010-C-010
АД12 2Р 16 А 10 мА	16	10	С	5	40	MAD10-2-016-C-010
АД12 2Р В16 30 мА	16	30	В	5	40	MAD10-2-016-B-030
АД12 2Р В25 30 мА	25	30	В	5	40	MAD10-2-025-B-030
АД12 2Р 25 А 10 мА	25	10	С	5	40	MAD10-2-025-C-010
АД12 2Р 32 А 10 мА	32	10	С	5	40	MAD10-2-032-C-010
АД12 2р 40 А 10 мА	40	10	С	4	32	MAD10-2-040-C-010
АД12 2Р 10 А 30 мА	10	30	С	5	40	MAD10-2-010-C-030
АД12 2Р 16 А 30 мА	16	30	С	5	40	MAD10-2-016-C-030
АД12 2Р 20 А 30 мА	20	30	С	5	40	MAD10-2-020-C-030
АД12 2Р 25 А 30 мА	25	30	С	5	40	MAD10-2-025-C-030
АД12 2Р 32 А 30 мА	32	30	С	5	40	MAD10-2-032-C-030
АД12 2Р 40 А 30 мА	40	30	С	4	32	MAD10-2-040-C-030
АД12 2Р 50 А 30 мА	50	30	С	4	32	MAD10-2-050-C-030
АД12 2Р 63 А 30 мА	63	30	С	4	32	MAD10-2-063-C-030
АД12 2Р 10 А 100 мА	10	100	С	5	40	MAD10-2-010-C-100
АД12 2Р 16 А 100 мА	16	100	С	5	40	MAD10-2-016-C-100
АД12 2Р 25 А 100 мА	25	100	С	5	40	MAD10-2-025-C-100
АД12 2Р 32 А 100 мА	32	100	С	5	40	MAD10-2-032-C-100
АД12 2Р 40 А 100 мА	40	100	С	4	32	MAD10-2-040-C-100
АД12 2Р 50 А 100 мА	50	100	С	4	32	MAD10-2-050-C-100
АД12 2Р 63 А 100 мА	63	100	С	4	32	MAD10-2-063-C-100
АД12 2Р 25 А 300 мА	25	300	С	5	40	MAD10-2-025-C-300
АД12 2р 40 А 300 мА	40	300	С	4	32	MAD10-2-040-C-300
АД12 2Р 50 А 300 мА	50	300	С	4	32	MAD10-2-050-C-300
АД12 2Р 63 А 300 мА	63	300	С	4	32	MAD10-2-063-C-300

АД14 4Р 6 А 10 мА	6	10	С	3	24	MAD10-4-006-C-010
АД14 4Р 10 А 10 мА	10	10	С	3	24	MAD10-4-010-C-010
АД14 4Р 16 А 10 мА	16	10	С	3	24	MAD10-4-016-C-010
АД14 4Р 10 А 30 мА	10	30	С	3	24	MAD10-4-010-C-030
АД14 4Р 16 А 30 мА	16	30	С	3	24	MAD10-4-016-C-030
АД14 4Р 25 А 30 мА	25	30	С	3	24	MAD10-4-025-C-030
АД14 4Р 32 А 30 мА	32	30	С	3	24	MAD10-4-032-C-030
АД14 4Р 40 А 30 мА	40	30	С	3	24	MAD10-4-040-C-030
АД14 4Р 50 А 30 мА	50	30	С	3	24	MAD10-4-050-C-030
АД14 4Р 63 А 30 мА	63	30	С	3	24	MAD10-4-063-C-030
АД14 4Р 16 А 100 мА	16	100	С	3	24	MAD10-4-016-C-100
АД14 4Р 25 А 100 мА	25	100	С	3	24	MAD10-4-025-C-100
АД14 4Р 32 А 100 мА	32	100	С	3	24	MAD10-4-032-C-100
АД14 4Р 40 А 100 мА	40	100	С	3	24	MAD10-4-040-C-100
АД14 4Р 50 А 100 мА	50	100	С	3	24	MAD10-4-050-C-100
АД14 4Р 63 А 100 мА	63	100	С	3	24	MAD10-4-063-C-100
АД14 4Р 16 А 300 мА	16	300	С	3	24	MAD10-4-016-C-300
АД14 4Р 25 А 300 мА	25	300	С	3	24	MAD10-4-025-C-300
АД14 4Р 32 А 300 мА	32	300	С	3	24	MAD10-4-032-C-300
АД14 4Р 40 А 300 мА	40	300	С	3	24	MAD10-4-040-C-300
АД14 4Р 50 А 300 мА	50	300	С	3	24	MAD10-4-050-C-300
АД14 4Р 63 А 300 мА	63	300	С	3	24	MAD10-4-063-C-300

АД12М 2Р В16 30 мА	16	30	В	5	40	MAD12-2-016-B-030
АД12М 2Р В25 30 мА	25	30	В	5	40	MAD12-2-025-B-030
АД12М 2Р С10 30 мА	10	30	С	5	40	MAD12-2-010-C-030
АД12М 2Р С16 30 мА	16	30	С	5	40	MAD12-2-016-C-030
АД12М 2Р С20 30 мА	20	30	С	5	40	MAD12-2-020-C-030
АД12М 2Р С25 30 мА	25	30	С	5	40	MAD12-2-025-C-030
АД12М 2Р С32 30 мА	32	30	С	5	40	MAD12-2-032-C-030
АД12М 2Р С40 30 мА	40	30	С	4	32	MAD12-2-040-C-030
АД12М 2Р С50 30 мА	50	30	С	4	32	MAD12-2-050-C-030
АД12М 2Р С63 30 мА	63	30	С	4	32	MAD12-2-063-C-030

Технические характеристики

Наименование	АД12	АД12М	АД14
Соответствуют стандартам	ГОСТ Р ГОСТ Р 51327.1		
Номинальное напряжение частотой 50 Гц, В	230		230/400
Номинальный ток I_n, А	6, 10, 16, 20, 25, 32, 40, 50, 63	10, 16, 20, 25, 32, 40, 50, 63	6, 10, 16, 25, 32, 40, 50, 63
Номинальный отключающий дифференциальный ток $I_{\Delta n}$, мА	10, 30, 100, 300	30	10, 30, 100, 300
Номинальная отключающая способность, А	4500		
Рабочая характеристика при наличии дифференциального тока	AC	A	AC
Характеристика срабатывания от сверхтоков	B,C	B,C	C
Номинальное импульсное выдерживаемое напряжение, U_{imp}, В	4000		
Время отключения при номинальном дифференциальном токе, мс	≤40		
Число полюсов	2		4
Условия эксплуатации	УХЛ4		
Степень защиты выключателя	IP20		
Износостойкость, циклов В-О, не менее	20 000		10 000
Максимальное сечение подключаемых проводников, мм^2	от 2,5 до 35		
Масса (2/4- полюсные), кг	0,26		0,29
Диапазон рабочих температур, °С	–25÷+40		
Напряжение срабатывания при превышении напряжения сети $U_{откл}$, В	–	265±10	–
Длительность воздействия напряжения срабатывания для отключения, с	0,2÷0,5		
Гарантийный срок эксплуатации, лет, со дня продажи потребителю	5	5	5

Габаритные размеры

АД12, АД12М

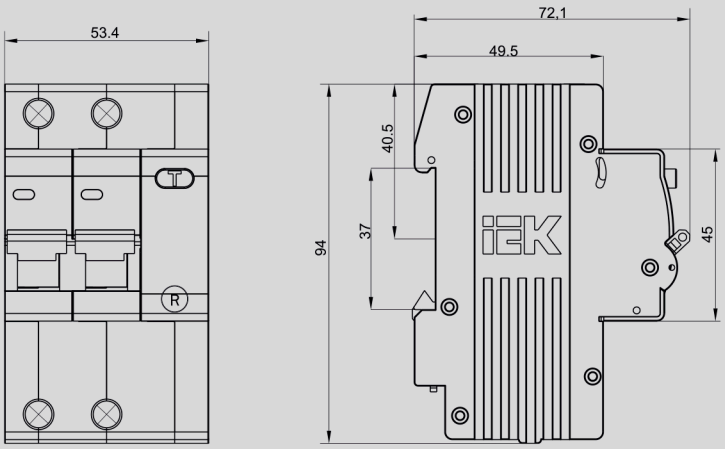
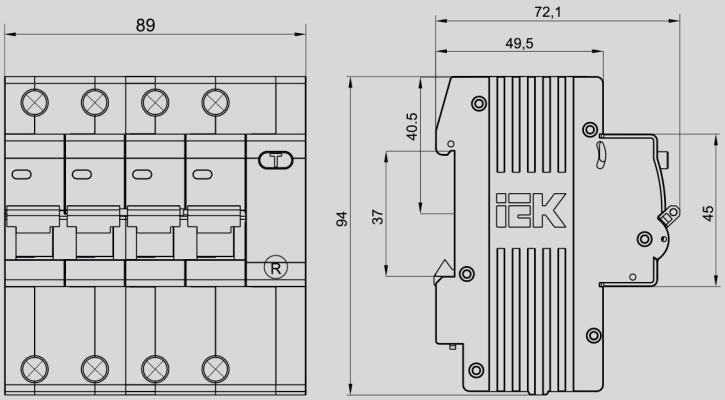
АД14